別紙１

女川原子力発電所１号機の状況（２０２３年１０月分）

女川原子力発電所１号機については、２０２２年８月１０日より第２回定期事業者検査（廃止措置段階）を実施しております。

今回の定期事業者検査は、「核原料物質、核燃料物質及び原子炉の規制に関する法律」に基づき、廃止措置期間中においても性能を維持すべき発電用原子炉施設（性能維持施設）について、健全性を確認するものです。

（２０２２年７月７日お知らせ済み）

女川原子力発電所１号機の状況については、以下のとおりです。

１．定期事業者検査の実施状況

２０２３年１０月３１日現在、主な検査として、核燃料物質の取扱施設および貯蔵施設の機能・性能検査を行っております。

（添付－１　女川原子力発電所１号機 第２回定期事業者検査工程表 参照）

２．法令に基づく国への報告が必要となる事象

該当する事象はありませんでした。

３．法令に基づく国への報告を必要としない「ひび」、「傷」等の事象

（１）該当する事象はありませんでした。

（２）既報告の主要機器の点検状況に関する続報は下表のとおりです。

（詳細については、添付－２参照）

報告時期、報告	件　　名	作業終了日
２０２２年８月分 Ｎｏ．１（改）	女川１号機 原子炉建屋天井クレーン走行部支持台座のき裂について（対応結果）	２０２３年１０月２６日

以　上

女川原子力発電所１号機 第２回 定期事業者検査工程表

【凡例】
●：検査実施日

年 月		2022年8月	2022年9月	2022年10月
日		1 2 3 4 5 6 7 8 9 10 11 12 13 14 15 16 17 18 19 20 21 22 23 24 25 26 27 28 29 30 31	1 2 3 4 5 6 7 8 9 10 11 12 13 14 15 16 17 18 19 20 21 22 23 24 25 26 27 28 29 30	1 2 3 4 5 6 7 8 9 10 11 12 13 14 15 16 17 18 19 20 21 22 23 24 25 26 27 28 29 30 31
延 日		1 2 3 4 5 6 7 8 9 10 11 12 13 14 15 16 17 18 19 20 21 22 23 24 25 26 27 28 29 30 31 32 33 34 35 36 37 38 39 40 41 42 43 44 45 46 47 48 49 50 51 52	53 54 55 56 57 58 59 60 61 62 63 64 65 66 67 68 69 70 71 72 73 74 75 76 77 78 79 80 81 82 83
主 要 工 程		▼定期事業者検査開始		
検 査 件 名				
原 子 炉 本 体	建物および構築物外観検査			
核燃料物質の取扱施設及び貯蔵施設	燃料取扱装置機能検査			
	原子炉建屋クレーン機能検査			
	核燃料物質取扱・貯蔵設備外観検査(原子炉)	●		
	監視機能健全性検査			
	燃料プール冷却浄化系機能検査		● ●	
放 射 線 管 理 施 設	監視機能健全性検査		● ● ● ● ●	●
放射性廃棄物の廃棄施設	排気筒外観検査			
	放射性廃棄物処理系機能検査			
	排水路外観検査			
原 子 炉 格 納 施 設	建物および構築物外観検査			
	換気空調系機能検査		● ●	
その他原子炉の附属施設	非常用ディーゼル発電機定格容量検査		● ●	
	直流電源系機能検査			●
建 物 及 び 構 築 物	建物および構築物外観検査			
原 子 炉 補 助 設 備	補機冷却機能検査		● ● ● ● ●	
発 電 所 補 助 設 備	換気空調系機能検査		● ●	
	消火機能検査			
附 帯 設 備	照明設備機能検査			

【凡例】
●：検査実施日

| 年　月 | | 2022年11月 | | |

【凡例】
●：検査実施日

| 年　月 | | 2023年2月 | | | | | | | | | | | | | | | | | | | | | | | | | | | | | | | 2023年3月 | | | | | | | | | | | | | | | | | | |

【凡例】
●：検査実施日

| 年　月 | | 2023年5月 | | |

【凡例】
●：検査実施日

| 年　月 | | 2023年8月 | | |

定期事業者検査・主要機器点検情報

Ｎｏ．１（改）　　（２０２２年８月分）

号　　機	１号機		定期事業者検査	第２回定期事業者検査	
件　　名	女川１号機 原子炉建屋天井クレーン走行部支持台座のき裂について（対応結果）				
月　　日	２０２２年８月８日（月）		発　生	発　見	確　認
場　　所	原子炉建屋	設備	原子炉建屋天井クレーン	設備区分	安全上重要な設備
設備概要	原子炉建屋最上階に設置され、主に新燃料や原子炉格納容器・原子炉圧力容器の蓋などを吊上げるための設備です。				
所　　見	・２０２２年５月に実施した天井クレーンの定期点検において、クレーン走行部の支持台座にき裂が発生していることを確認いたしました。 ・状況を確認するため、同年７月から８月にかけて詳細点検を実施した結果、合計８カ所のき裂を確認いたしました。 ・このき裂は２０２１年１２月に実施した定期点検において確認されていないことから、２０２２年３月１６日の地震の揺れにより発生したものと推定いたしました。 ・天井クレーン（安全上重要な設備）のき裂は当該設備を使用していない期間（機能が要求されない期間）に発生した事象であること、また、天井クレーン本体の落下防止機能および燃料の落下防止機能に影響がないことを確認しております。 ・準備が整い次第、支持台座の交換等を行うこととしておりました。 （２０２２年９月１２日お知らせ済み） ・き裂が確認された支持台座を新品に交換した上で、２０２３年１０月２６日に天井クレーンの作動試験を実施し、運転状態に問題がないことを確認いたしました（２０２３年１０月２６日復旧）。				

天井クレーン全景（写真）

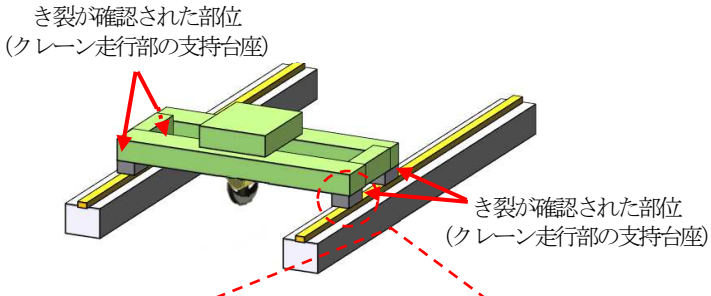

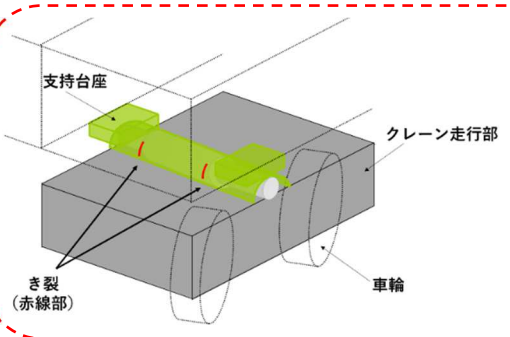

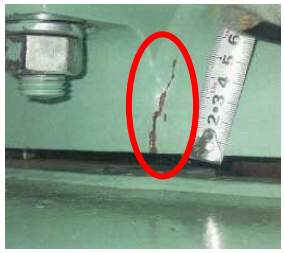

支持台座（交換前）

支持台座（交換後）

女川１号機 原子炉建屋天井クレーン走行部支持台座のき裂に係る概要図